ДЕВИЖН
Архитектура и проектирование

Общество с ограниченной ответственностью «АР»
Рег. № П-026-007203495175-0238 в реестре саморегулируемой организации Союз
«СРОП «Западная Сибирь»

Заказчик – ООО СЗ «Паритет. Регионы»

МНОГОКВАРТИРНЫЕ ЖИЛЫЕ ДОМА С ОБЪЕКТАМИ ИНФРАСТРУКТУРЫ, РАСПОЛОЖЕННЫЕ ПО АДРЕСУ: Г. ЕКАТЕРИНБУРГ, УЛ. КОМБИНАТСКАЯ. ЖИЛОЙ ДОМ ГП-9

РАБОЧАЯ ДОКУМЕНТАЦИЯ

Архитектурно-строительные решения

Часть 1. Архитектурно-строительные решения ниже 0,000

Секция ГП-9.4

174-АР/25-1-9.4-АС1

Директор М.В. Костыренко

Главный инженер проекта Д.Ю. Аверин

Изм.	№ док.	Подп.	Дата

В ПРОИЗВОДСТВО РАБОТ
ООО СЗ «Паритет. Регионы»
Руководитель проекта
Андрей Евгеньевич Беломестных
19.11.2026

id: 8119665

2026

Ведомость рабочих чертежей основного комплекта

Лист	Наименование	Примечание
1	Общие данные	
2	Кладочный план подвала на отм. -2,850	
3	Схема расположения отверстий и перемычек на отм. -2,850	
4	Вид А; Вид Б; Вид В; Вид Г; Вид Д; Разрез 1-1	
5	Ведомость перемычек	
6	Разрез 1-1; Вид А-А, Ограждение Огл-1	
7	Схемы расположения элементов крепления стен и перегородок подземного этажа	
8	Решетка металлическая Р1	
9	Решетка металлическая Р2	
10	Монолитный пандус Пм1	

Ведомость спецификаций

Лист	Наименование	Примечание
2	Спецификация лестничных ограждений и решеток подвала	
5	Спецификация элементов перемычек подвала	
6	Спецификация элементов ограждения Огл-1	
7	Спецификация деталей Дп1, Дп2, анкера А1	
7	Спецификация элементов армирования и крепления перегородок	
8	Спецификация элементов решетки металлической Р1	
9	Спецификация элементов решетки металлической Р2	
10	Спецификация элементов монолитного пандуса Пм1	

Компоновочная схема

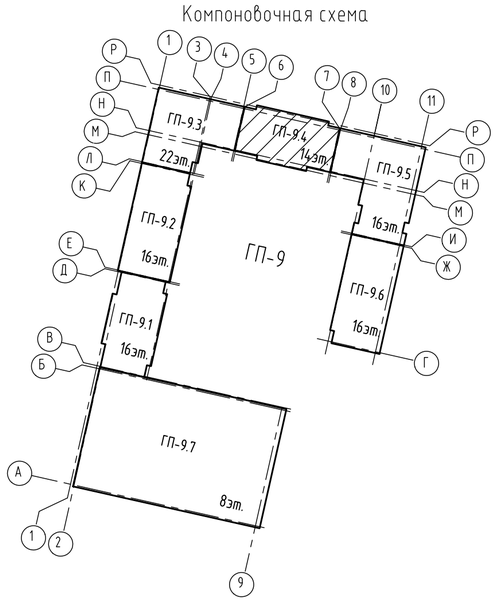

Общие указания

1. Рабочие чертежи разработаны на основании задания на проектирование, задания смежных отделов.
2. Проектируемый объект представляет собой комплекс зданий многоквартирного секционного типа переменной этажности. Секции между собой конструктивно разделены деформационными швами. Объект расположен по адресу: Свердловская область, г. Екатеринбург, ул. Комбинатская.
3. Характеристика условий района строительства:
   - Климатическая зона (СП 131.13330.2025) - IB;
   - Температура воздуха наиболее холодной пятидневки с обеспеченностью 0,92 (СП 131.13330.2025) - минус 30°С;
   - Нормативное значение веса снегового покрова для III района (СП 20.13330.2016) - 1.35кПа (135кгс/м^2);
   - Нормативное значение ветрового давления для I района (СП 20.13330.2016) - 0.23кПа (23кгс/м^2).
4. Характеристика объекта:
   - Уровень ответственности здания (ФЗ №384) - II (нормальный);
   - Класс функциональной пожарной опасности жилого дома - Ф 1.3, нежилых помещений -Ф4.3.
   - Класс конструктивной пожарной опасности (ФЗ №123) - С0;
   - Степень огнестойкости здания (ФЗ №123) - II.
5. В данном альбоме представлены архитектурно-строительные решения ниже отметки 0,000 секции ГП-9.4 (жилой многоквартирный дом).
6. За относительную отм. 0,000 принята отм. чистого пола первого этажа секции ГП-9.6, что соответствует абсолютной отм. +270,70. Отметка чистого пола первого этажа секции ГП-9.4 отм. +0,300, что соответствует абсолютной отм. +271,00.
7. Проект разработан для производства работ при среднесуточной температуре не ниже +5 °С, минимально не ниже 0°С. При производстве работ в зимнее время руководствоваться требованиями СП 70.13330.2012 и указаниями по производству работ в зимних условиях в данном проекте.
8. Запрещается приступать к выполнению работ без проекта производства работ (ППР).
9. При производстве и приемке строительно-монтажных работ руководствоваться нормативными документами:
   - СП 70.13330.2012 "Несущие и ограждающие конструкции";
   - СП 15.13330.2020 "Каменные и армокаменные конструкции";
   - Приказ Минтруда России от 11.12.2020 №883н "Об утверждении Правил по охране труда при строительстве, реконструкции и ремонте".
10. Акты на скрытые работы выполнять согласно приказа Минстроя России от 16.05.2023 №344/пр "Об утверждении состава и порядка ведения исполнительной документации при строительстве, реконструкции, капитальном ремонте объектов капитального строительства".
11. Технические решения, принятые в рабочих чертежах, соответствуют требованиям экологических, санитарно-гигиенических и других норм, действующих на территории Российской Федерации и обеспечивают безопасную для жизни и здоровья людей эксплуатацию объекта при соблюдении предусмотренных проектом мероприятий.

Конструктивные решения

1. Проектируемый объект - многоквартирные жилые дома с объектами инфраструктуры. Секции между собой конструктивно разделены деформационными швами.
2. Конструктивная система жилого здания принята каркасно-стеновой с пилонами и ядрами жесткости в виде стен лестнично-лифтовых узлов. Стены, пилоны, колонны, перекрытия из монолитного железобетона. Конструктивные решения ж.б. каркаса см. альбомы 174-АР/25-1-9.4-КЖ1.1 ... 174-АР/25-1-9.4-КЖ3.
3. В данном альбоме представлены архитектурно-строительные решения ниже отметки 0,000 секции ГП 9.4 жилого многоквартирного дома.
4. Секция ГП 9.4 - 14-ти этажное здание, в том числе: технический этаж на отм. -2,850; 1-ый этаж высотой 4,050 м (высота помещений – 3,77 м в чистоте); 12 жилых этажей со 2-го по 13-ый, высотой 3,00 м каждый (высота помещений – 2,72 м в чистоте), 14 этаж- высота помещений – 3,0 м в чистоте.
5. Общие габариты секции ГП 9.4 в плане между осями составляют: 27,80х15,00 м.
6. Фундамент выполнен в виде сплошной монолитной плиты по всей площади секции разработан в альбоме 174-АР/25-1-9.4-КЖ1.1.
7. Наружные стены ниже отметки 0,000 запроектированы монолитными железобетонными.
8. Утепление наружных стен в грунте выполнить экструзионным пенополистиролом толщиной 50 мм на глубину 2м.
9. Стены лестнично-лифтового узла монолитные железобетонные толщиной 200 мм.
10. Пилоны - монолитные железобетонные, толщиной 250 мм.
11. Перекрытия запроектированы из монолитного железобетона, безригельные.
12. Основные лестничные марши запроектированы монолитными железобетонными (см. альбом 174-АР/25-1-9.4-КЖ1.3- для лестниц ниже отметки 0,000).
13. Перегородки в подвалах запроектированы из кирпича силикатного утолщенного полнотелого рядового марки СУРПо - М100/ F25/1,8 ГОСТ 379-2015 на растворе М75, толщиной 120 мм.
14. Указания по армированию перегородок, их креплению к монолитным конструкциям, узлы см. лист 7.
15. Перемычки - из металлических уголков и рядовые (из арматуры Ф12А500С). Перемычки из стальных уголков защитить слоем цементно-песчаного раствора М75 δ=20мм по сетке; рядовые перемычки укладывать в слое цементно-песчаного раствора δ=30мм.
16. Проект выполнен для плюсовых температур наружного воздуха. При производстве работ в зимнее время руководствоваться требованиями соответствующих разделов строительных норм и правил на производство и приемку строительно-монтажных работ в зимних условиях и указаниями по производству работ в зимних условиях в данном проекте.

Указания по производству работ в зимних условиях

Строительные работы в зимних условиях должны выполняться в соответствии с требованиями настоящих указаний СП 15.13330.2020 "Каменные и армокаменные конструкции"; Правила производства и приемки работ; СП 70.13330.2012 "Несущие и ограждающие конструкции. Актуализированная редакция СНиП 3.03.01-87".

Лица, отвечающие за производство работ в зимнее время, в обязательном порядке должны быть ознакомлены с перечисленными СП и указаниями данного альбома.

Защита строительных конструкций от коррозии

1. Степень воздействия среды на конструкции -не агрессивная.
2. Мероприятия по защите конструкции от коррозии и восстановления покрытий, поврежденных сваркой, выполнять в соответствии с требованиями СП 28.13330.2017 "Актуализированная редакция СНиП 2.03.11-85 "Защита строительных конструкций от коррозии" и ГОСТ 9.402-2004.
   - Степень очистки поверхностей от окислов третья;
   - Качество лакокрасочного покрытия должно соответствовать IV классу по ГОСТ 9.032-74×;
   - Все металлические конструкции и элементы подлежат защите от коррозии лакокрасочными материалами I группы толщиной 80 мкм (например, один слой эмали ПФ-115 ГОСТ 6465-2023 - 40 мкм и одного слоя грунтовки ГФ-021 ГОСТ 25129-2020× - 40 мкм).
3. Работы по защите от коррозии производить в соответствии с требованиями ГОСТ Р 12.3.052-2020 "Система стандартов безопасности труда. Строительство. Работы антикоррозионные. Требования безопасности", СНиП 12-04-2002 "Безопасность труда в строительстве. Часть 2. Строительное производство".

Кирпичная кладка

Качество материалов применяемых для кирпичной и каменной кладки в зимних условиях (цем.-песч. раствор) вне зависимости паспортов на них, должны подвергаться систематическому контролю путем лабораторных испытаний. Материалы, качество (марки) которых не удовлетворяют требованиям проекта, к применению не допускаются !!!

Для кирпичной и каменной кладки применять способ с применением растворов с химическими добавками, способных твердеть при отрицательных температурах. Кладку выполнять методом цепной перевязки.

В качестве противоморозных добавок, обеспечивающих твердение раствора на морозе, рекомендуется применять поташ. Допускается применять и другие разновидности добавок, обеспечивающих твердение раствора на морозе, не вызывающих коррозии арматуры и каменных материалов кладки, обеспечивающих долговечность растворов в эксплуатационных условиях.

При использовании в качестве противоморозной добавки формиата натрия, который является сильным ускорителем схватывания, должны обеспечиваться условия сохранения рабочей подвижности раствора в течение 1,5-2 часов, т.е периода, достаточного для укладки его в дело. Для этой цели в раствор с добавкой формиата натрия вводится водный раствор СДБ или других замедлителей схватывания, рекомендованных головными научно-исследовательскими организациями.

Потребное количество СДБ устанавливается на пробных замесах,но должно быть не более 1% по весу (для портландцементов).

В случае преждевременного (ложно-тиксотропного) загустения растворов с добавкой формиата натрия рекомендуется производить их повторное перемешивание на месте работы. Для обеспечения твердения растворов рекомендуется начинать вводить в них минимальное количество (50%) противоморозных добавок за 10 -15 дней перед наступлением зимних условий производства работ.

Армирование стен и простенков этажей производить согласно проекта.

Марки раствора при температуре наружного воздуха от минус 4°С до минус 15°С принимать на один порядок выше, чем марки, предусмотренные проектом для летних условий строительства.

Интенсивное твердение растворов с противоморозными добавками введенными в количестве, указанном в таблице N1, происходит при минимальной температуре наружного воздуха - для формиата натрия до минус 15°С.

При температуре наружного воздуха до минус 3°С марки кирпича и блоков такие же как для летних условий.

При температуре наружного воздуха до минус 3°С в растворы рекомендуется вводить минимальное количество (5%) противоморзных добавок.

Кладочные растворы с химическими добавками рекомендуется приготавливать на портландцементах марки не ниже 400.

Требования к монтажу профилированной мембраны PLANTER или аналога

Выступы профилированной мембраны должны быть обращены к гидроизоляции. Нахлест между рулонами должен составлять не менее 4 выступов. Швы между полотнами должны быть проклеены лентой PLANTERBAND или аналогом.

Крепление профилированной мембраны осуществляется посредством специального крепежа PLANTER fixing или аналогом выше уровня гидроизоляции. Верхний край мембраны должен быть закрыт декоративной планкой PLANTER profile или аналогом. Затем осуществляется послойная засыпка грунтом.

id: 8119665

Изм.	Кол.уч	Лист	№ док.	Подпись	Дата	174-АР/25-1-9.4-АС1			
						Многоквартирные жилые дома с объектами инфраструктуры, расположенные по адресу: г. Екатеринбург, ул. Комбинатская. Жилой дом ГП-9			
Разраб.		Орехова			11.26	Секция ГП-9.4	Стадия	Лист	Листов
Пров.		Аникеева			11.26		Р	1	10
Н. контр.		Рябиков			11.26	Общие данные	ДЕВИЖН		
ГИП		Аверин			11.26				

Взам. инв. № | Подп. и дата | Инв. № подл.

Формат А2

Кладочный план подвала на отм. -2,850

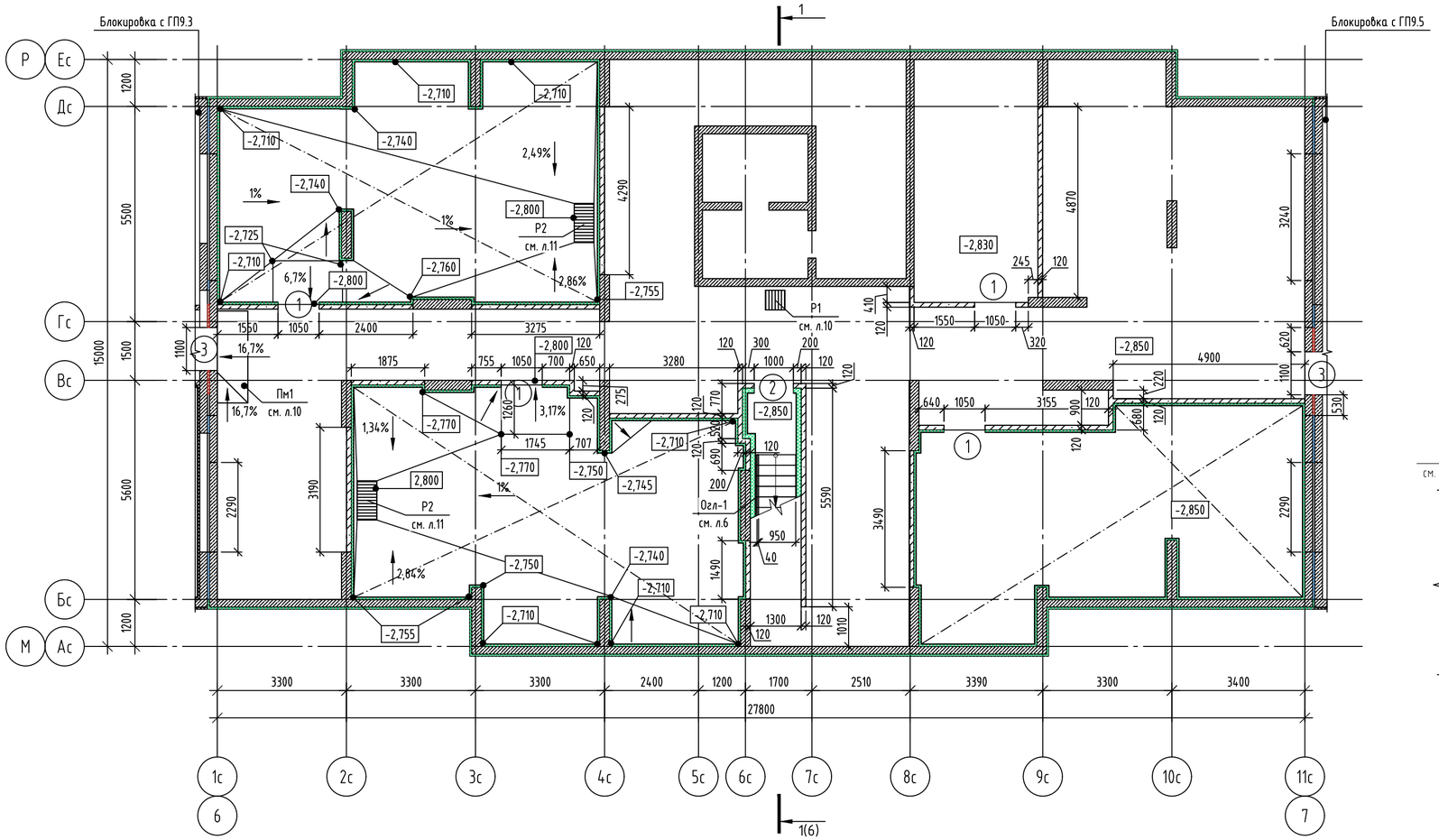

Спецификация лестничных ограждений и решёток подвала

Поз.	Обозначение	Наименование	Кол.	Масса ед., кг	Приме-чание
Огл-1	См. лист 6	Ограждение лесницы Огл-1	1	18.24	
Р1	См. лист 8	Решетка металлическая Р1	1	12.96	
Р2	См. лист 9	Решетка металлическая Р2	2	22	
Пм1	См.лист 10	Пандус монолитный Пм1	1		

Ведомость проемов

Марка, поз.	Габариты ВхН, мм	Отметка низа	Примечание
1	1050х2100	-2,850	
2	1000х2100	-2,850	
3	1100х2100	-2,850	

Сечение Б-Б (л.6)
Фрагмент плана лестничной клетки

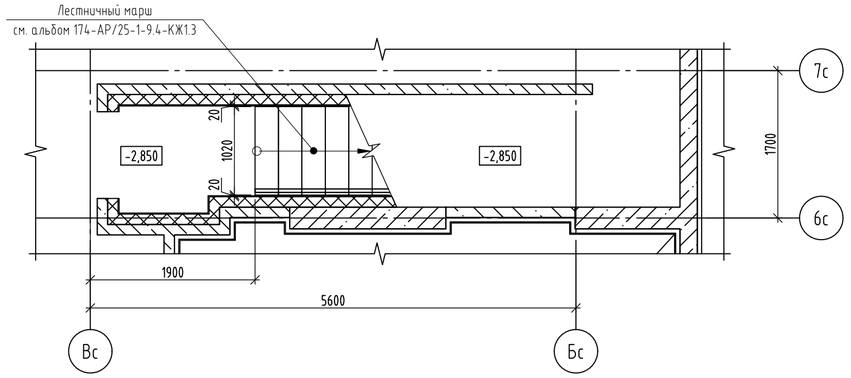

Условные обозначения:

- Монолитные железобетонные конструкции (см. альбом 174-АР/25-1-9.4-КЖ1.2.В);
- Внутренние стены - кладка из пустотелого силикатного блока СБПу200-≥М125/≥F50/≥D1200 248х200х248 ГОСТ 379-2015, толщиной 200мм на клеевом растворе не менее М75, F50, высота 2840мм;
- Кладка из кирпича силикатного утолщенного полнотелого рядового марки СУРПо - ≥М100/≥F25/1,8 ГОСТ 379-2015 на растворе М75 толщиной 120мм, высота 2840мм;
- Теплоизоляция наружных стен на высоту (глубину) 2м, из экструдированного пенополистирола ГОСТ 32310-2020 χ=35кг/м3, λ<0,035 Вт/м°С;
- Теплоизоляция деформационных швов (несъемная опалубка) - экструдированный пенополистирол (прочность на сжатие при 10%-ной линейной деформации ≥200кПа;
- Теплоизоляция деформационных швов из плит минераловатных (НГ) прочностью на сжатие ≥45 кПа, χ≥90кг/м3, λ<0,040 Вт/м°С;
- Теплоизоляция стен тамбура и лестницы из минеральной ваты группы НГ, прочность при растяжении перпендикулярно лицевым поверхностям 3кПа, прочность при сжатии при 10% деформации - 10кПа, λ<0,039 Вт/м°С, толщина слоя утепления - 150(120)мм с зашивкой ГСП-Н2 (Профиль ПС50, ПН50, ГСП-Н2 12,5мм-1 слой);
- Устройство шумоизоляции стен в помещении с инженерным оборудованием (см. прим. п.9);
- Устройство шумоизоляции потолка в помещении с инженерным оборудованием (см. прим. п.9);
- (1) Номер проема;

1. Привязку и размеры монолитных железобетонных стен, пилонов см. альбом 174-АР/25-1-9.4-КЖ1.2.В.
2. Указания по кладке и армированию перегородок и детали их крепления к несущим элементам, узлы см. лист 7.
3. После пропуска инженерных коммуникаций все отверстия в стенах и перекрытиях заделать бетоном В7,5 на мелком заполнителе.
4. Перегородки, ограждающие инженерные коммуникации, возвести после завершения работ по монтажу коммуникаций.
5. Ведомость перемычек и спецификацию см. лист 5.
6. Данный лист смотреть совместно с альбомом 174-АР/25-1-9.4-АР1.
7. Привязку отверстий, маркировку перемычек см. на листе 3.
8. Два первых ряда и последний (верхний) во всех кирпичных перегородках выполнить из камня стенового марки КСП-ПР-М100/D2200 ГОСТ6133-99 толщиной 120 мм. Между бетонным и силикатным кирпичом выполнить отсечную гидроизоляцию из рубероида/бикрост П (или аналог).
9. Шумоизоляцию потолка в помещениях венткамер и насосных выполнить по системе КНАУФ П113 (серия 1.045.9-2.08, выпуск на одноуровневом металлическом каркасе ПП 50х50/ПН 50х40 с заполнением звукоизоляционным материалом - минераловатными (базальтовыми) плитами ρ=37-45кг/м³, λ<0,041 Вт/м°С по ГОСТ 9573-2012 толщиной 50мм (типа Роквул Акустик Баттс), каркас облицевать листом ГСП-Н2 в один слой. В качестве шумоизоляции стен и пилонов принять облицовку по системе КНАУФ С626 (серия 1.073.9-2.08) на металлическом каркасе ПН 50х40/ПС50х50 с заполнением звукоизоляционным материалом - минераловатными (базальтовыми) плитами ρ=37-45кг/м³, λ<0,041 Вт/м°С по ГОСТ 9573-2012 (типа Роквул Акустик Баттс) толщиной 50мм, каркас облицевать листом ГСП-Н2 в один слой.

id: 8119665

Изм.	Кол.уч	Лист	№ док.	Подпись	Дата	174-АР/25-1-9.4-АС1			
						Многоквартирные жилые дома с объектами инфраструктуры, расположенные по адресу: г. Екатеринбург, ул. Комбинатская. Жилой дом ГП-9			
Разраб.		Орехова			11.26	Секция ГП-9.4	Стадия	Лист	Листов
Пров.		Аникеева			11.26		Р	2	
Н. контр.		Рябиков			11.26	Кладочный план подвала на отм. -2,850	ДЕВИЖН		

Формат А2

Схема расположений отверстий и перемычек на отм. -2,850

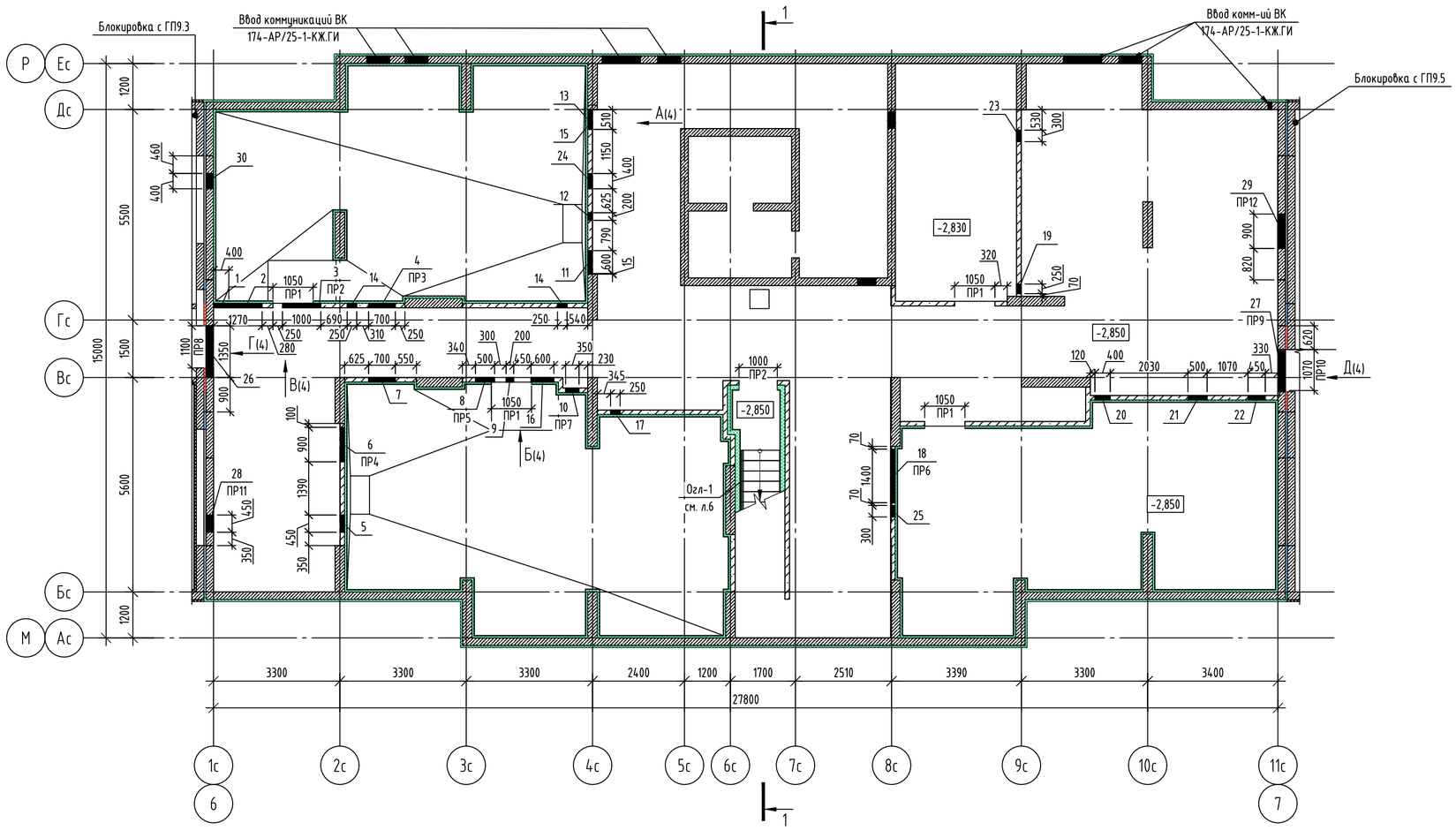

Ведомость отверстий

№ отв.	Размеры ВхН, мм	Отметка низа отв.	Примечание
1	400х290	-0,300	ВК
2	870х200	-0,210	ВК
3	1000х200	-0,300	ВК
4	700х400	-0.820	ВК
5	450х300	-0.310	ВК
6	900х350	-0.480	ВК
7	700х400	-0.410	ВК
8	500х300	-0.650	ВК
9	200х200	-0.400	ВК
10	350х200	-0.850	ВК
11	600х250	-0.260	ВК
12	200х200	-0,450	ВК
13	510х400	-0.410	ВК
14	250х250	-0.260	ОВ
15	250х200	-0,550	ОВ
16	600х250	-0.260	ОВ
17	250х200	-0.380	ОВ
18	1400х400	-0.510	ОВ
19	250х200	-0.610	ОВ
20	400х250	-0.260	ОВ
21	500х280	-0.290	ОВ
22	450х300	-0.310	ОВ
23	300х250	-0.260	ОВ
24	400х410	-0.420	ЭС
25	300х410	-0.420	ЭС
26	1350х540	-0.550	ОВ+ВК
27	1070х250	-0.730	ОВ
28	450х300	-0.310	ВК
29	900х400	-0.900	ВК
30	400х410	-0.420	ЭС

Условные обозначения:

- Монолитные железобетонные конструкции (см. альбом 174-АР/25-1-9.4-КЖ1.2.В);
- Внутренние стены - кладка из пустотелого силикатного блока СБПу200-≥М125/≥F50/≥D1200 248х200х248 ГОСТ 379-2015, толщиной 200мм на клеевом растворе не менее М75, F50, высота 2840мм;
- Кладка из кирпича силикатного утолщенного полнотелого рядового марки СУРПо - ≥М100/≥F25/1,8 ГОСТ 379-2015 на растворе М75 толщиной 120мм, высота 2840мм;
- Теплоизоляция наружных стен на высоту (глубину) 2м, из экструдированного пенополистирола ГОСТ 32310-2020 χ=35кг/м3, λ≤0,035 Вт/м°С;
- Теплоизоляция деформационных швов (несъемная опалубка) - экструдированный пенополистирол (прочность на сжатие при 10%-ной линейной деформации ≥200кПа;
- Теплоизоляция деформационных швов из плит минераловатных (НГ) прочностью на сжатие ≥45 кПа, χ≥90кг/м3, λ≤0,040 Вт/м°С;
- Теплоизоляция стен тамбура и лестницы из минеральной ваты группы НГ, прочность при растяжении перпендикулярно лицевым поверхностям 3кПа, прочность при сжатии при 10% деформации - 10кПа, λ≤0,039 Вт/м°С, толщина слоя утепления - 150(120)мм с зашивкой ГСП-Н2 (Профиль ПС50, ПН50, ГСП-Н2 12,5мм-1 слой);
- Устройство шумоизоляции стен в помещении с инженерным оборудованием (см. прим. п.9);
- Устройство шумоизоляции потолка в помещении с инженерным оборудованием (см. прим. п.9);
- (1) - Номер проема;

1. Привязку и размеры монолитных железобетонных стен, пилонов см. альбом 174-АР/25-1-9.4-КЖ1.2.В.
2. Указания по кладке и армированию перегородок и детали их крепления к несущим элементам, узлы см. лист 7.
3. После пропуска инженерных коммуникаций все отверстия в стенах и перекрытиях заделать бетоном В7,5 на мелком заполнителе.
4. Перегородки, ограждающие инженерные коммуникации, возвести после завершения работ по монтажу коммуникаций.
5. Ведомость перемычек и спецификацию см. лист 5.
6. Данный лист смотреть совместно с альбомом 174-АР/25-1-9.4-АР1.
7. Два первых ряда и последний (верхний) во всех кирпичных перегородках выполнить из камня стенового марки КСП-ПР-М100/D2200 ГОСТ6133-99 толщиной 120 мм. Между бетонным и силикатным кирпичом выполнить отсечную гидроизоляцию из рубероида/бикрост П (или аналог).
8. Шумоизоляцию потолка в помещениях венткамер и насосных выполнить по системе КНАУФ П113 (серия 1.045.9-2.08, выпуск на одноуровневом металлическом каркасе ПП 50х50/ПН 50х40 с заполнением звукоизоляционным материалом - минераловатными (базальтовыми) плитами ρ=37-45кг/м³, λ≤0,041 Вт/м°С по ГОСТ 9573-2012 толщиной 50мм (типа Роквул Акустик Баттс), каркас облицевать листом ГСП-Н2 в один слой. В качестве шумоизоляции стен и пилонов принять облицовку по системе КНАУФ С626 (серия 1.073.9-2.08) на металлическом каркасе ПН 50х40/ПС50х50 с заполнением звукоизоляционным материалом - минераловатными (базальтовыми) плитами ρ=37-45кг/м³, λ≤0,041 Вт/м°С по ГОСТ 9573-2012 (типа Роквул Акустик Баттс) толщиной 50мм, каркас облицевать листом ГСП-Н2 в один слой.

Изм.	Кол.уч	Лист	№ док.	Подпись	Дата
Разраб.		Орехова			11.26
Пров.		Аникеева			11.26
Н. контр.		Рябиков			11.26

174-АР/25-1-9.4-АС1

Многоквартирные жилые дома с объектами инфраструктуры, расположенные по адресу: г. Екатеринбург, ул. Комбинатская. Жилой дом ГП-9

Секция ГП-9.4

Стадия	Лист	Листов
Р	3	

Схема расположения отверстий и перемычек на отм. -2,850

ДЕВИЖН

id: 8119665

Формат А2

Вид А (л.3)

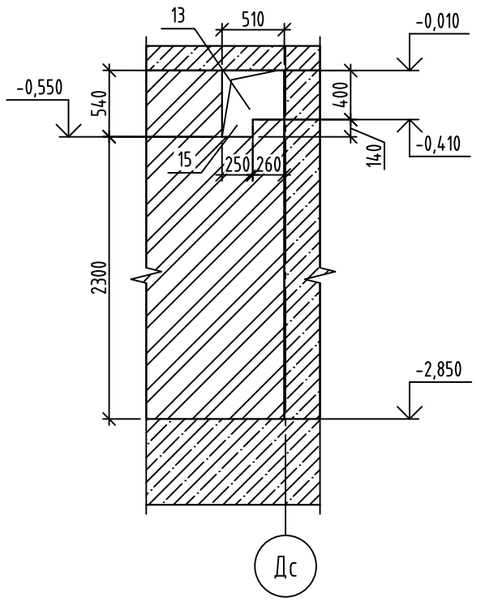

Вид Б (л.3)

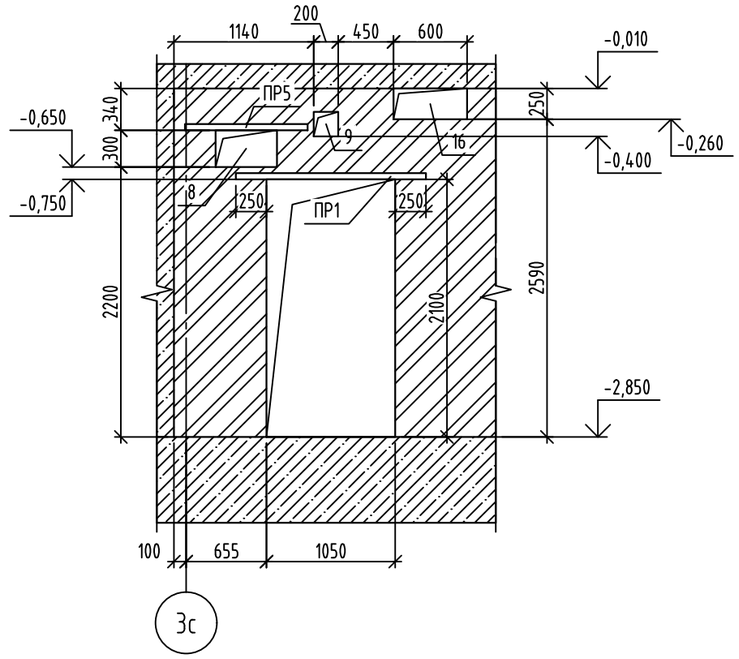

Вид В (л.3)

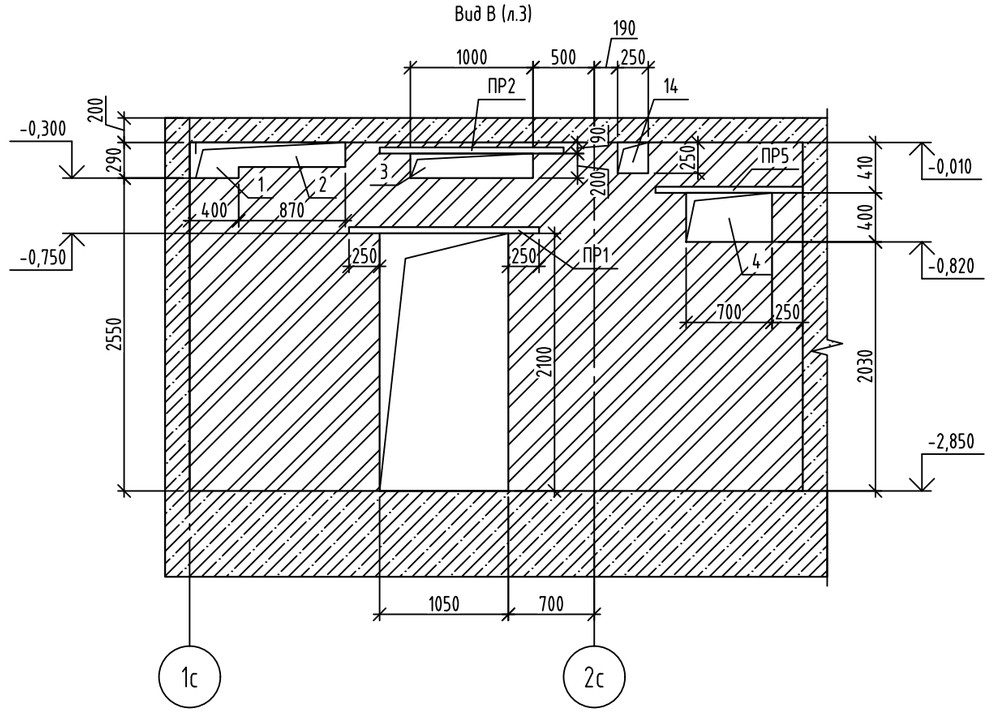

Вид Г (л.3)

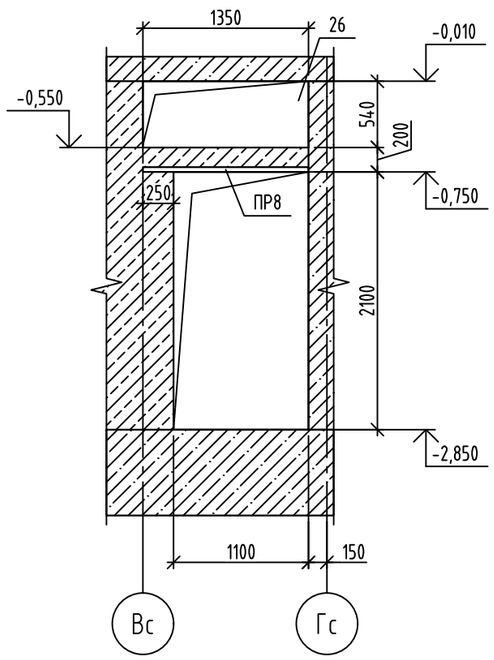

Вид Д (л.3)

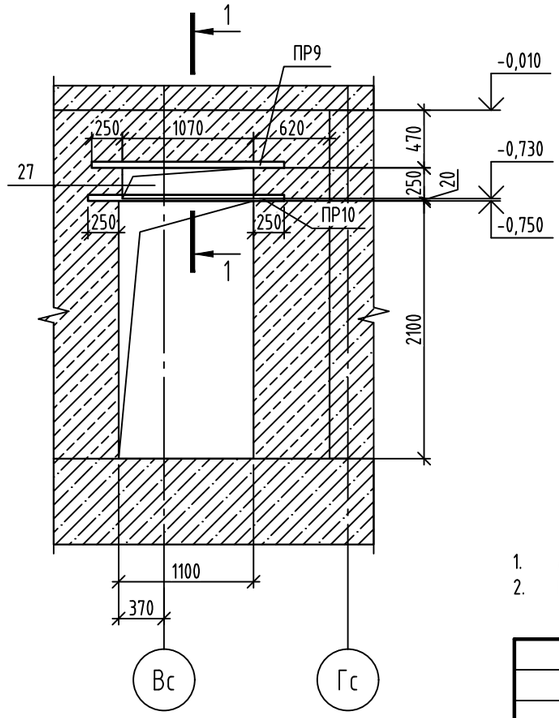

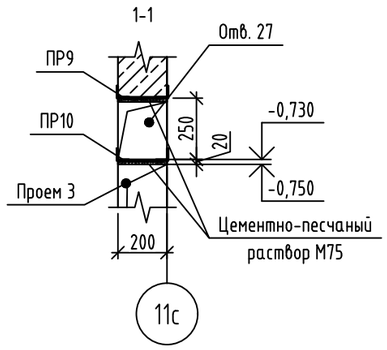

1. Данный лист смотреть совместно с листом 3.
2. Пространство между отверстиями и проемами в районе перемычки заполнить пиленным кирпичом СУРПо - ≥М100/≥F25/1,8 ГОСТ 379-2015.

						174-АР/25-1-9.4-АС1		
						Многоквартирные жилые дома с объектами инфраструктуры, расположенные по адресу: г. Екатеринбург, ул. Комбинатская. Жилой дом ГП-9		
Изм.	Кол.уч	Лист	№ док.	Подпись	Дата			
Разраб.		Орехова			11.26	Секция ГП-9.4	Стадия	Лист	Листов
Пров.		Аникеева			11.26		Р	4	
Н. контр.		Рябиков			11.26	Вид А; Вид Б; Вид В; Вид Г; Вид Д; Сечение 1-1	ДЕВИЖН		

Формат А3

Взам. инв. №

Подп. и дата

Инв. № подл

id: 8119665

Ведомость перемычек

Марка	Схема сечения
ПР1 (L=1050мм)	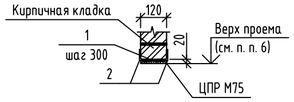
ПР2 (L=1000мм)	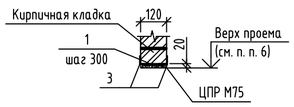
ПР3 (L=700)	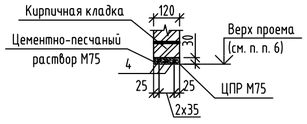
ПР4 (L=900мм)	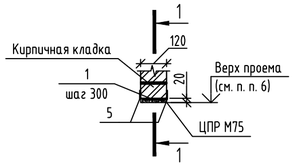
ПР5, ПР7 (L=500мм, 350мм)	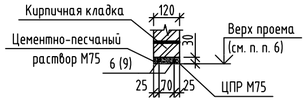
ПР6 (L=1400мм)	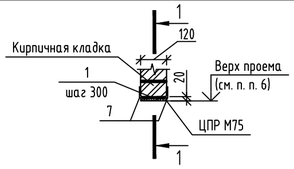
ПР8 (L=1100мм)	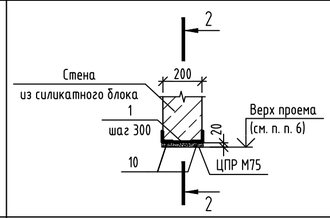
ПР9, ПР10 (L=1070мм, 1100мм)	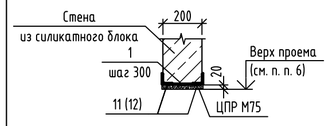
ПР11 (L=450 мм)	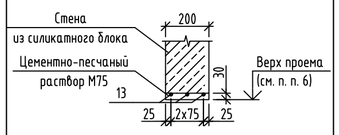
ПР12 (L=900 мм)	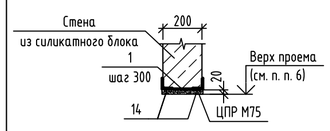

Спецификация элементов перемычек подвала

Поз.	Обозначение	Наименование	Кол.	Масса ед., кг	Приме-чание
ПР1		Перемычка ПР1	4		на 1 марку
2		Уголок 40х4 ГОСТ 8509-93 / С245-4 ГОСТ 27772-2021 L= 1550	2	3.75	7,50
1		Лист 4х40х100 ГОСТ 103-2006 / С245-4 ГОСТ 27772-2021	6	0,15	0,90
8		Уголок 100х8 ГОСТ 8509-93 / С245-4 ГОСТ 27772-2021 L= 120	1	1,47	1.47
ПР2		Перемычка ПР2	2		на 1 марку
3		Уголок 40х4 ГОСТ 8509-93 / С245-4 ГОСТ 27772-2021 L= 1500	2	3.63	7,26
1		Лист 4х40х100 ГОСТ 103-2006 / С245-4 ГОСТ 27772-2021	5	0,15	0,75
ПР3		Перемычка ПР3	1		на 1 марку
4		⌀12 А500С, ГОСТ 34028-2016, L= 1200	4	1,07	4,26
ПР4		Перемычка ПР4	1		на 1 марку
5		Уголок 40х4 ГОСТ 8509-93 / С245-4 ГОСТ 27772-2021 L= 1250	2	3,03	6,05
1		Лист 4х40х100 ГОСТ 103-2006 / С245-4 ГОСТ 27772-2021	5	0,15	0,75
8		Уголок 100х8 ГОСТ 8509-93 / С245-4 ГОСТ 27772-2021 L= 120	1	1,47	1.47
ПР5		Перемычка ПР5	1		на 1 марку
6		⌀12 А500С, ГОСТ 34028-2016, L= 1000	4	0,89	3,55
ПР6		Перемычка ПР6	1		на 1 марку
7		Уголок 50х5 ГОСТ 8509-93 / С245-4 ГОСТ 27772-2021 L= 1720	2	6,48	12,97
1		Лист 4х40х100 ГОСТ 103-2006 / С245-4 ГОСТ 27772-2021	6	0,15	0,90
8		Уголок 100х8 ГОСТ 8509-93 / С245-4 ГОСТ 27772-2021 L= 120	1	1,47	1.47
ПР7		Перемычка ПР7	1		на 1 марку
9		⌀12 А500С, ГОСТ 34028-2016, L= 950	2	0,84	1,69
8		Уголок 100х8 ГОСТ 8509-93 / С245-4 ГОСТ 27772-2021 L= 180	1	2,21	2.21
ПР8		Перемычка ПР8	1		на 1 марку
10		Уголок 40х4 ГОСТ 8509-93 / С245-4 ГОСТ 27772-2021 L= 1350	2	3.27	6,53
1		Лист 4х40х100 ГОСТ 103-2006 / С245-4 ГОСТ 27772-2021 180	5	0,15	0,75
15		Уголок 100х8 ГОСТ 8509-93 / С245-4 ГОСТ 27772-2021 L= 200	1	2,45	2.45
ПР9		Перемычка ПР9	1		на 1 марку
11		Уголок 40х4 ГОСТ 8509-93 / С245-4 ГОСТ 27772-2021 L= 1570	2	3.80	7,60
1		Лист 4х40х100 ГОСТ 103-2006 / С245-4 ГОСТ 27772-2021 180	6	0,15	0,90
ПР10		Перемычка ПР10	1		на 1 марку
12		Уголок 40х4 ГОСТ 8509-93 / С245-4 ГОСТ 27772-2021 L= 1600	2	3.87	7,74
1		Лист 4х40х100 ГОСТ 103-2006 / С245-4 ГОСТ 27772-2021 180	6	0,15	0,90
ПР11		Перемычка ПР11	1		на 1 марку
13		⌀12 А500С, ГОСТ 34028-2016, L= 950	2	0,84	1,69
ПР12		Перемычка ПР12	1		на 1 марку
14		Уголок 40х4 ГОСТ 8509-93 / С245-4 ГОСТ 27772-2021 L= 1400	2	3,39	6,78
1		Лист 4х40х100 ГОСТ 103-2006 / С245-4 ГОСТ 27772-2021	5	0,15	0,75

Деталь опирания перемычек ПР4, ПР6
1-1

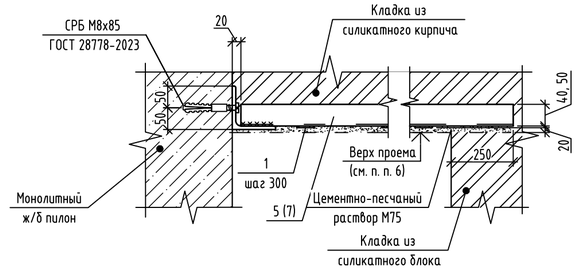

Узел крепления перемычек ПР4, ПР6 к монолитному ж/б пилону

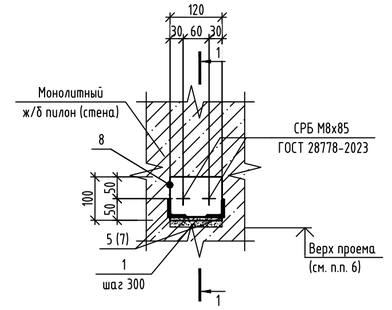

Деталь опирания перемычки ПР8
2-2

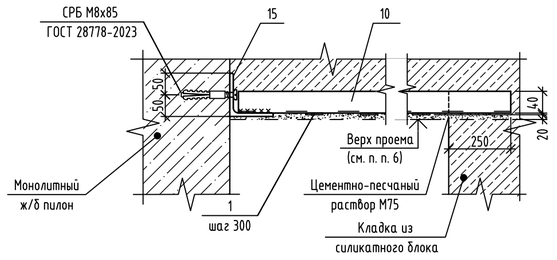

Узел крепления перемычки ПР8 к монолитному ж/б пилону

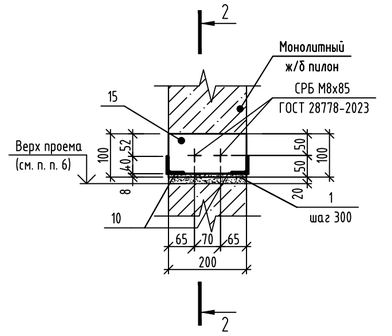

ПР7

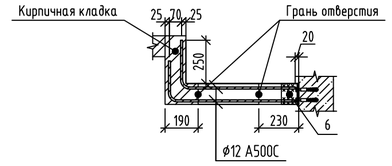

1. Данный лист смотреть совместно с листами 3, 4.
2. Рядовые перемычки защитить слоем цементно-песчаного раствора М75. Толщина защитного слоя - не менее 20 мм.
3. Сварку стальных элементов производить электродами типа Э42 по ГОСТ 9467-75. Катет сварных швов принять по наименьшей толщине свариваемых элементов, кроме оговоренного.
4. Сталь конструкций С245-4 по ГОСТ 27772-2021. Арматурные соединения стержней к уголкам осуществлять по ГОСТ 14098-2014 (тип соединения Н1-Рш).
5. В местах, где не удается выполнить опирание перемычки на 250мм, на монолитную конструкцию установить стальные равнополочные уголки ∟100х8 ГОСТ 8509-93. Уголок устанавливается на самонакрущающиеся распорные болты СРБ М8х85 ГОСТ 28778-2023. Расход уголков 6 шт.
6. Отметку верха проемов и отверстий см. в ведомости проемов на л. 2, 3.
7. При проведении работ по кладке в зимних условиях перемычки допускается усиливать постановкой временных стоек на клиньях на период отттаивания и первоначального твердения кладки (СП 15.13330.2020 п. 9.53).

Изм.	Кол.уч	Лист	№ док.	Подпись	Дата	174-АР/25-1-9.4-АС1			
						Многоквартирные жилые дома с объектами инфраструктуры, расположенные по адресу: г. Екатеринбург, ул. Комбинатская. Жилой дом ГП-9			
Разраб.		Орехова			11.26	Секция ГП-9.4	Стадия	Лист	Листов
Пров.		Аникеева			11.26		Р	5	
Н. контр.		Рябиков			11.26	Ведомость перемычек	ДЕВИЖН		

Подп. и дата | Инв. № дубл. | Взам. инв. № | Подп. и дата | Инв. № подл.

id: 8119665

Формат А2

Разрез 1-1 (л.2)

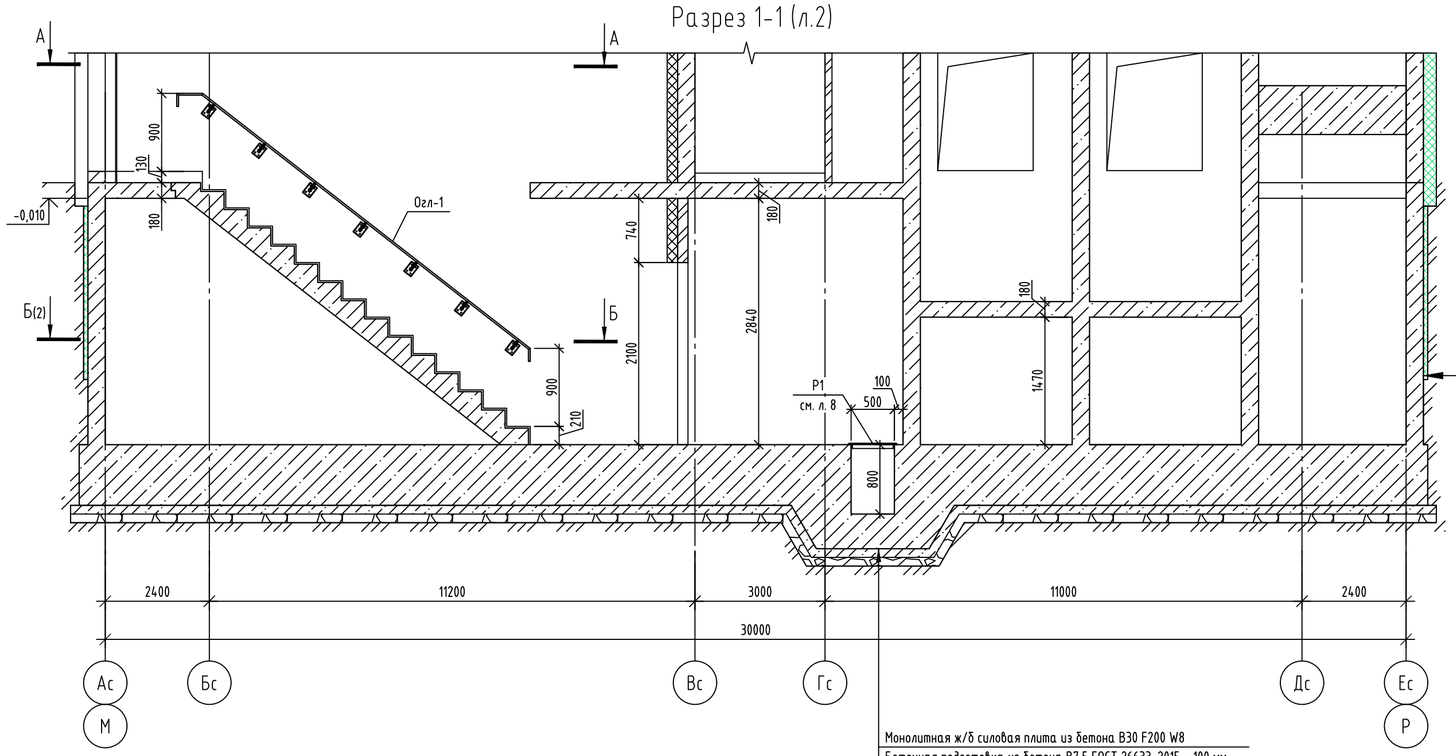

Монолитная ж/б силовая плита из бетона В30 F200 W8
Бетонная подготовка из бетона В7,5 ГОСТ 26633-2015 - 100 мм
Полиэтиленовая пленка 200 мкм
Щебеночная подготовка из щебня фр. 20-40 ГОСТ 8267-93 - 100мм
Уплотненный слой естественного грунта

Грунт обратной засыпки
Профилированная мембрана Плантер или аналог
Экструд. пенополистирол D35, λ<0,035 Вт/м*С - 50 мм
(на глубину 2 м)
Рулонная гидроизоляция в два слоя на 0,6м выше отмостки
Битумный праймер
Монолитная ж/б стена - 250 мм
Внутренняя отделка (см. АР)

Спецификация элементов ограждения Огл-1

Марка изде-лия	Поз. дет.	Наименование	Кол.	Масса 1 дет., кг	Масса изделия, кг
Огл-1	1	Труба ◻ 40х20х2 ГОСТ 8645-68× / Ст3сп ГОСТ 1380-2005 L= 4785	1	8.13	18.24
	2	Труба ◻ 40х20х2 ГОСТ 8645-68× / Ст3сп ГОСТ 1380-2005 L= 300	1	0.51	
	3	Труба ◻ 40х20х2 ГОСТ 8645-68× / Ст3сп ГОСТ 1380-2005 L= 150	2	0.26	
	4	Труба ◻ 40х20х2 ГОСТ 8645-68× / Ст3сп ГОСТ 1380-2005 L= 120	6	0.20	
	5	Труба ◻ 40х20х2 ГОСТ 8645-68× / Ст3сп ГОСТ 1380-2005 L= 244	6	0.41	
	6	Полоса 140х100х6 ГОСТ 103-2006 / С245-4 ГОСТ 27772-2021	6	0,66	
	7	Полоса 40х20х2 ГОСТ 103-2006 / С245-4 ГОСТ 27772-2021	2	0,01	
		Дюбель-распорный М8х90 ГОСТ 28457-90	24	0,06	

А-А

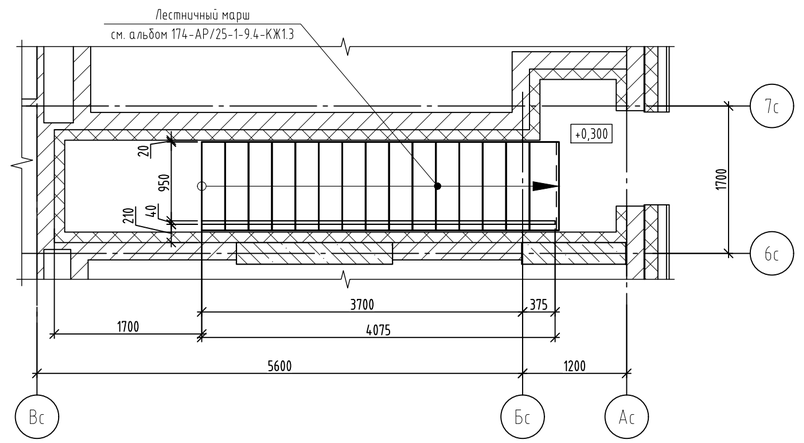

Ограждение Огл-1

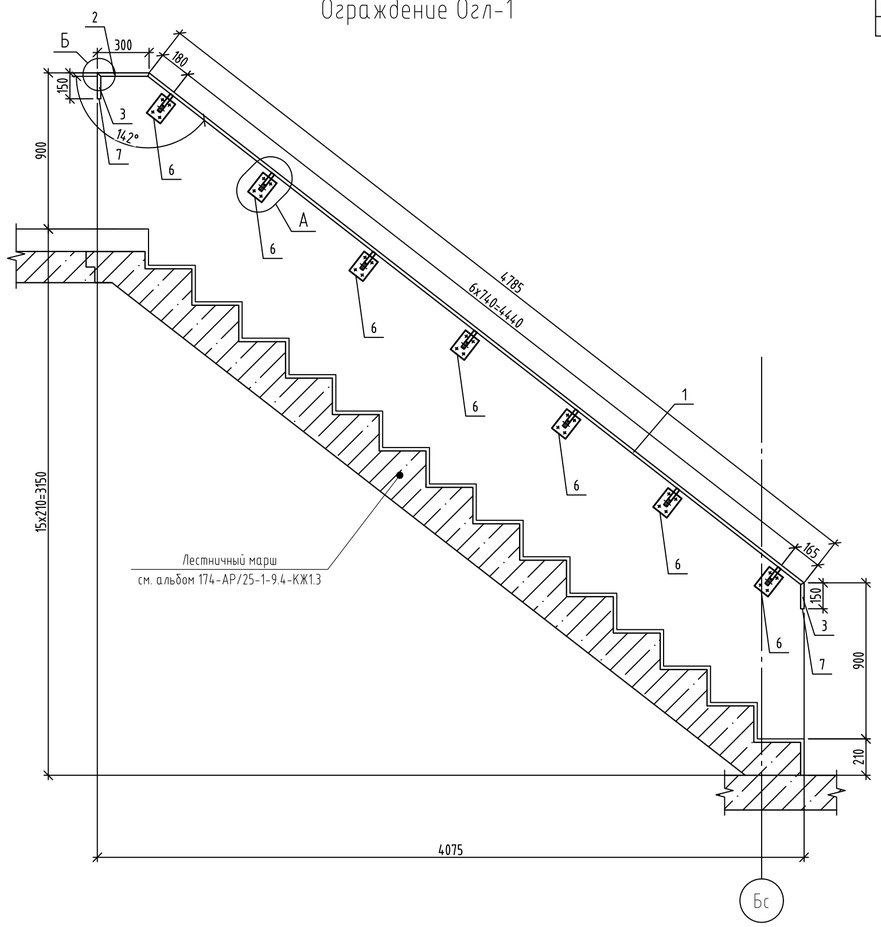

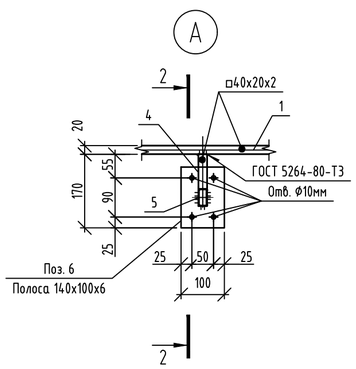

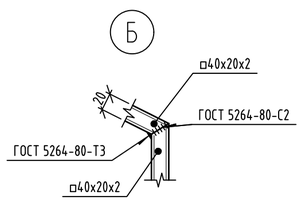

2-2

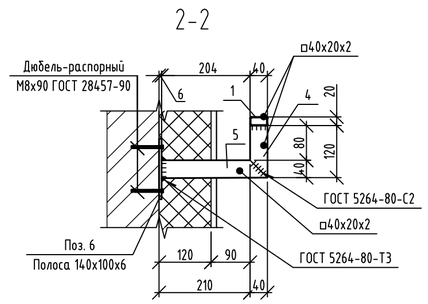

id: 8119665

1. Общие указания по возведению конструкций см. на листе 1.
2. Привязку и размеры монолитных железобетонных стен, пилонов см. альбом 174-АР/25-1-9.4-КЖ1.2.В.
3. Данный лист смотреть совместно с л. 2.
4. Оконные и дверные проёмы показаны условно.
5. Декоратитвные решения по отделке фасадов на разрезах условно не показаны.
6. Изготовление и монтаж стальных конструкций производить в соответствии: СП 16.13330.2017 "СНиП II-23-81× Стальные конструкции". ГОСТ 5264-80. " Ручная дуговая сварка. Соединения сварные. Основные типы, конструктивные элементы и размеры "
7. Сварку стальных элементов производить электродами типа Э42 по ГОСТ 9467-75. Катет сварных швов принять по наименьшей толщине свариваемых элементов, кроме оговоренных. Сварные швы должны иметь равномерное по длине сечение. Непровары, пережоги и др. дефекты сварных швов не допускаются..
8. Сталь конструкций С245-4 по ГОСТ 27772-2021.
9. Для защиты от коррозии все металлические элементы огрунтовать и покрыть эмалью, общую толщину покрытия обеспечить не менее 80 мкм: грунт ГФ-021 по ГОСТ 25129-2020, эмаль ПФ-115 по ГОСТ 6465-2023 за два раза.
10. Ограждения лестничных маршей соединять между собой на межэтажных площадках и площадках этажей в уровнях горизонтальных элементов.
11. Все открытые торцы труб заглушить пластинами 2х40х20 ГОСТ 19903-2015 из стали С245-4 по ГОСТ 27772-2021.
12. Изготовление и приемку ограждений выполнять по ГОСТ 25772-2021

Изм.	Кол.уч	Лист	№ док.	Подпись	Дата
Разраб.		Орехова			11.26
Пров.		Аникеева			11.26
Н. контр.		Рябиков			11.26

174-АР/25-1-9.4-АС1

Многоквартирные жилые дома с объектами инфраструктуры, расположенные по адресу: г. Екатеринбург, ул. Комбинатская. Жилой дом ГП-9

Секция ГП-9.4

Стадия	Лист	Листов
Р	6	

Разрез 1-1; Вид А-А, Ограждение Огл-1

ДЕВИЖН

Формат А2

Подп. и дата | Инв. № дубл. | Взам. инв. № | Подп. и дата | Инв. № подл.

Схема расположения элементов армирования и крепления кирпичных перегородок подземного этажа (h=2,84м) толщиной 120 мм

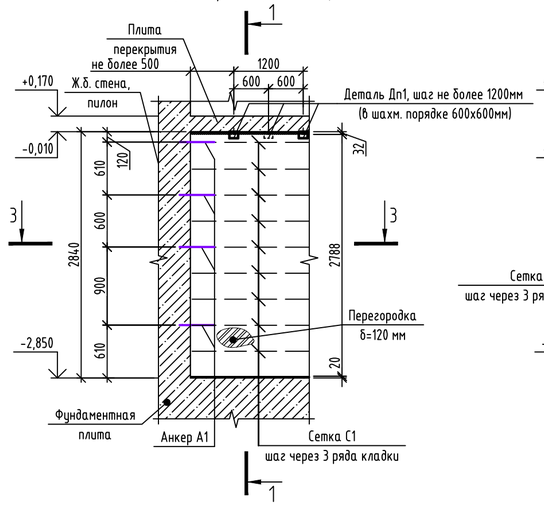

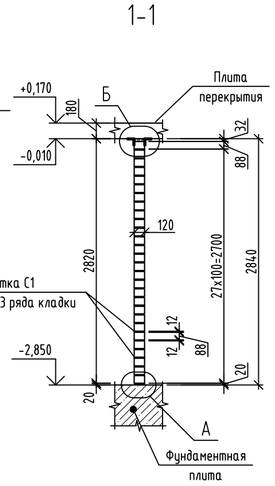

Схема расположения элементов армирования и крепления перегородок подземного этажа (h=2,84м) из силикатных блоков толщиной 200 мм

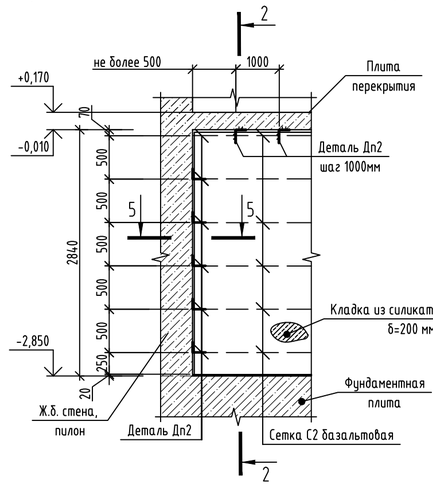

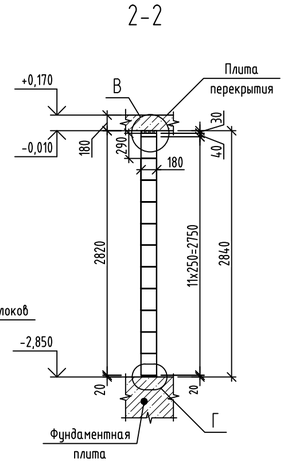

Спецификация деталей Дп1, Дп2, анкера А1 (на 1 шт.)

Марка изде-лия	Поз. дет.	Наименование	Кол.	Масса ед., кг	Масса изделия, кг
Дп1		Уголок 63х5 ГОСТ 8509-93 / С245-4 ГОСТ 27772-2021 L= 100	1	0,48	
		Анкер клиновой Ф6х60	1		
Дп2		Уголок из перфорированной оцинкованной полосы L150х120х2 (L=270мм, b=30мм)	1	0,06	
		Дюбель-гвоздь ДГП 6х60	2		
		Саморез 5х60 с дюбелем 8х52 U	2		
А1		Ф8 А500С ГОСТ 34028-2016 L= 400		0,16	

Спецификация элементов армирования и крепления перегородок

Поз.	Обозначение	Наименование	Кол. на эт. Подвал	Кол. на эт. Всего	Масса ед., кг	Приме-чание
Дп1	данный лист	Деталь Дп1	81	81		
Дп2	данный лист	Деталь Дп2	55	55		
А1	данный лист	Анкер А1	69	69		
С1	СТО 36554501-043-2015	Сетка базальтовая 50/50-25Х25, b=125 мм L= м.п.	627	627		
С2	СТО 36554501-043-2015	Сетка базальтовая 50/50-25Х25, b=205 мм L= м.п.	68	68		

А

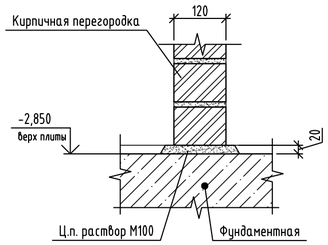

Б

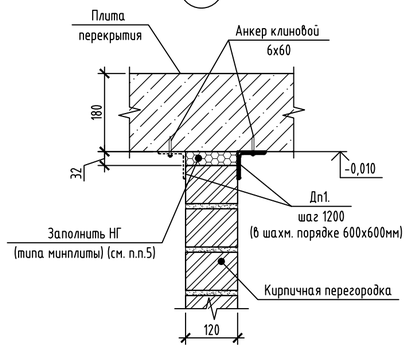

Г

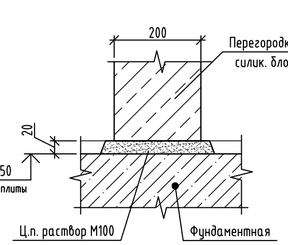

5-5

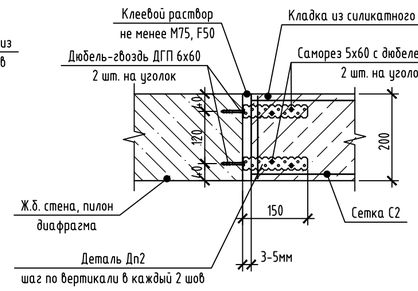

3-3

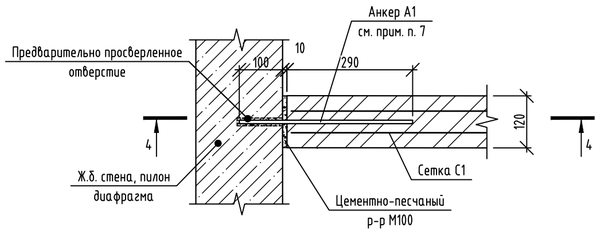

В

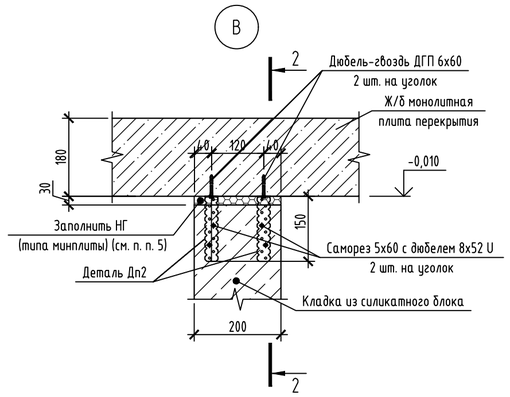

4-4

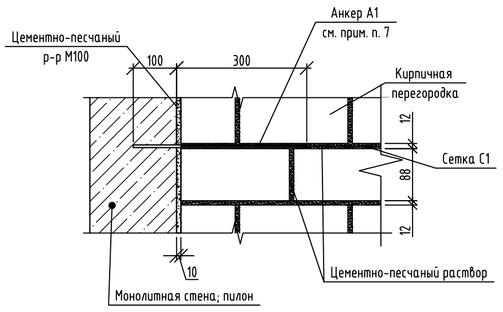

2-2

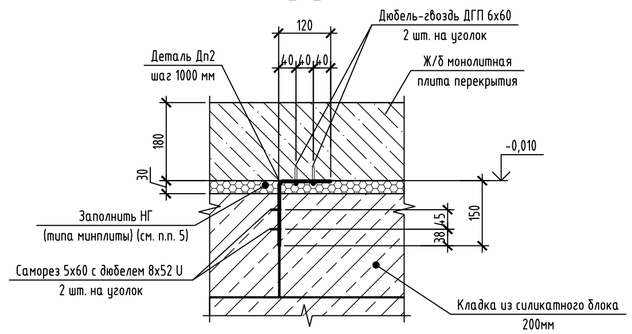

1. Производство работ вести в строгом соответствии с требованиями СП 70.13330.2012 " Несущие и ограждающие конструкции ", проекта производства работ и указаниями настоящего проекта.
2. Кладку кирпичных перегородок подвала толщиной 120мм выполнять из кирпича силикатного утолщенного полнотелого рядового марки СУРПо - М100/ F25/1,8 ГОСТ 379-2015 на растворе М75. Кладку перегородок подвала высотой 2840 мм армировать в горизонтальных швах сеткой С1 - 50/50-25Х25 b=125 мм СТО 36554501-043-2015 через каждые 3 ряда кладки.
3. Кладку перегородок подвала толщиной 200мм выполнять из пустотелого силикатного блока СБПу200-»М125/»F50/»D1200 248х200х248 ГОСТ 379-2015, на клеевом растворе не менее М75, F50, толщиной 200мм. Кладку перегородок подвала толщиной 200 мм армировать в горизонтальных швах базальтовой сеткой С2 - 50/50-25Х25 b=205мм СТО 36554501-043-2015 через первый ряд блоков, а далее через 2 ряда блоков. Первый ряд блоков выкладывать на цементно-песчаный раствор марки М100.
4. Сопряжение перегородок толщиной 200 мм и перегородок 120 мм выполнять при помощи анкеров А1 с шагом через три ряда блоков (750 мм). Сопряжение перегородок одинаковой толщины производить перевязкой.
5. Компенсационные зазоры 20, 30 мм между несущим каркасом (перекрытием) и стенами 200мм и перегородками 120 мм заполнять негорючим упругим материалом (типа минплиты НГ ɣ=30-35кг/м3, монтажной пеной противопожарной, полиуретановыми прокладками и уплотнителями), оштукатуренным цементно-песчаным раствором не менее М75. Также допускается применение монтажной пены без требований противопожарных свойст для внутриквартирных перегородок.
6. Силикатный блок крепить к вертикальным несущим конструкциям с помощью уголков из перфорированной оцинкованной полосы 150х120х2 в уровне сеток. Крепление перфорированной полосы к монолитным конструкциям (пилонам/стенам, плитам перекрытия) выполнить с помощью анкер-клина 6х60 согласно протоколу испытаний №ИЛ/26-82, предоставленного ООО НПФ "СТРОЙТЕХКОНТРОЛЬ". Расчетное усилие, выдерживающее данный анкер-клин на вырыв, должно составлять не менее 1,9 кН.
7. Кирпичную кладку перегородок крепить к вертикальным несущим конструкциям с помощью анкеров А1 из стержней Ф8 А500С длиной 400 мм с шагом через 7 рядов кладки по высоте, устанавливаемых в уровне сеток. Кладочную сетку привязать к анкерам. Анкера А1 устанавливать в ж/б монолитные стены и пилоны на химические анкеры в предварительно просверленные отверстия, избегая попадания в рабочую арматуру. В качестве хим. акнера использовать BIT 200 (или аналоги).
8. К перекрытию кладку крепить с помощью деталей Дп1 - для кирпичных перегородок толщиной 120мм с шагом 1200 мм в шахматном порядке (со смещением 600 мм) с и не менее двух креплений на простенок, деталей Дп2 - для перегородок толщиной 200мм из силикатного блока с шагом 1000 мм.
9. Первый ряд кладки выполнить на цементно-песчаном растворе, толщина шва максимум 10-30мм. При толщине шва 30мм выполнить армирование базальтовой сеткой 50/50-25Х25 СТО 36554501-043-2015.
10. Все виды сварочных работ выполнять в соответствии с требованиями СП 70.13330.2012. Все сварные соединения выполнять в соответствии с требованиями ГОСТ 5264-80х "Ручная дуговая сварка". Сварку элементов производить электродами Э42А ГОСТ 9467-75х. Толщину шва принимать равной наименьшей толщине свариваемых элементов, но не менее 4 мм. Сварные швы должны быть равномерными по длине, непровары, пережоги и другие дефекты не допускаются. Сварные швы должны быть зачищены.
11. Для защиты от коррозии все металлические элементы (детали, анкера) огрунтовать и покрыть эмалью, общую толщину покрытия обеспечить не менее 80 мкм: грунт ГФ-021 по ГОСТ 25129-2020, эмаль ПФ-115 по ГОСТ 6465-2023 в 2 слоя.
12. Все зазоры и отверстия в замкнутых профилях заварить с целью обеспечения герметичности и зачистить.
13. Сталь конструкций С245-4 по ГОСТ 27772-2021.
14. Привязку и размеры монолитных железобетонных стен, пилонов см. альбом 174-АР/25-1-9.4-КЖ1.2.В.
15. Данный лист смотреть совместно с листом 2.

Изм.	Кол.уч	Лист	№ док.	Подпись	Дата	174-АР/25-1-9.4-АС1		
						Многоквартирные жилые дома с объектами инфраструктуры, расположенные по адресу: г. Екатеринбург, ул. Комбинатская. Жилой дом ГП-9		
Разраб.		Орехова			11.26	Секция ГП-9.4	Стадия	Лист	Листов
Пров.		Аникеева			11.26		Р	7	
Н. контр.		Рябиков			11.26	Схемы расположения элементов крепления стен и перегородок подземного этажа	ДЕВИЖН		

Взам. инв. № | Подп. и дата | Инв. № подл.

id: 8119665

Формат А2

Решетка металлическая Р1

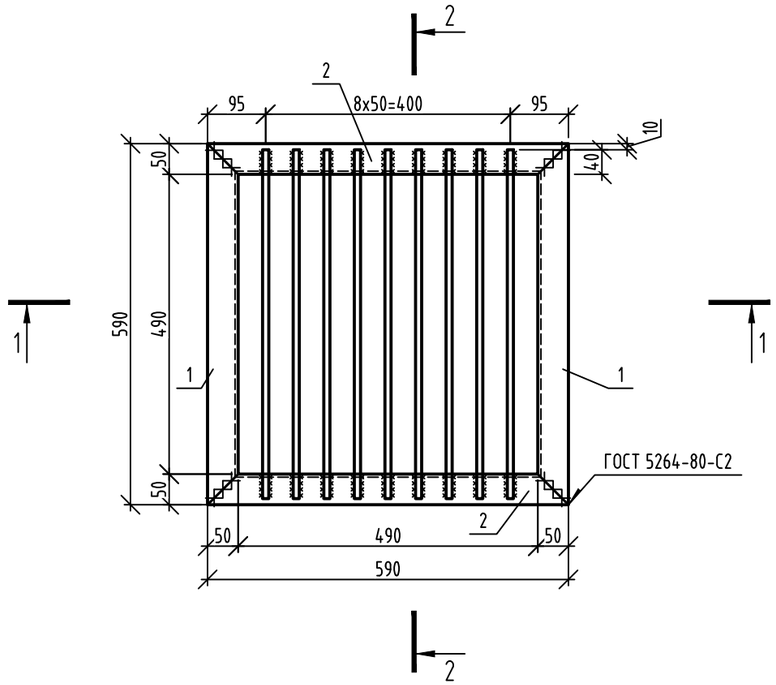

Спецификация элементов решетки металлической Р1

Поз.	Обозначение	Наименование	Кол.	Масса ед., кг	Приме-чание
1		Уголок 50х5 ГОСТ 8509-93 / С245-4 ГОСТ 27772-2021 L= 590	4	2,22	8.88
2		ф12 А240, ГОСТ 34028-2016, L= 570	8	0.51	4,08

1-1

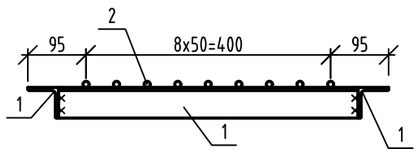

2-2

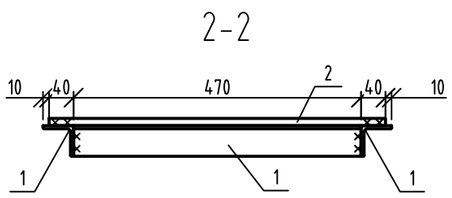

Схема установки решётки Р2 на приямок

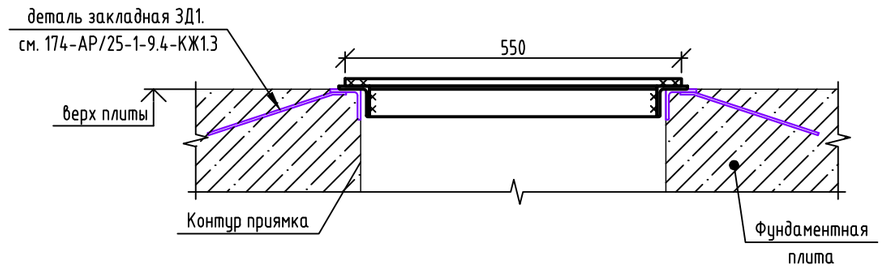

1. Все виды сварочных работ выполнять в соответствии с требованиями СП 70.13330.2012. Все сварные соединения выполнять в соответствии с требованиями ГОСТ 5264-80× "Ручная дуговая сварка". Сварку элементов производить электродами Э42 ГОСТ 9467-75×. Толщину шва принимать равной наименьшей толщине свариваемых элементов. Сварные швы должны быть равномерными по длине, непровары, пережоги и другие дефекты не допускаются. Швы должны быть зачищены после окончания сварочных работ.
2. Для защиты от коррозии все металлические элементы огрунтовать и покрыть эмалью, общую толщину покрытия обеспечить не менее 80 мкм: грунт ГФ-021 по ГОСТ 25129-2020, эмаль ПФ-115 по ГОСТ 6465-2023.

id: 8119665

Изм.	Кол.уч	Лист	№ док.	Подпись	Дата	174-АР/25-1-9.4-АС1			
						Многоквартирные жилые дома с объектами инфраструктуры, расположенные по адресу: г. Екатеринбург, ул. Комбинатская. Жилой дом ГП-9			
Разраб.		Орехова			11.26	Секция ГП-9.4	Стадия	Лист	Листов
Пров.		Аникеева			11.26		Р	8	
Н. контр.		Рябиков			11.26	Решетка металлическая Р1	ДЕВИЖН		

Формат А3

Взам. инв. № | Подп. и дата | Инв. № подл

Решетка металлическая Р2

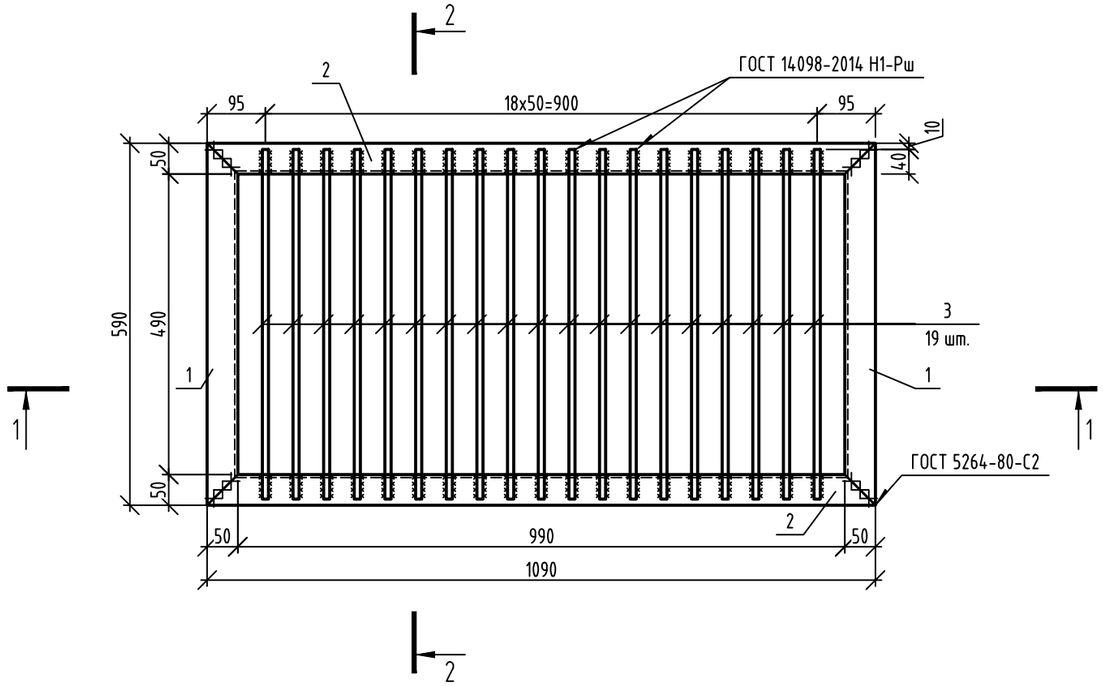

1-1

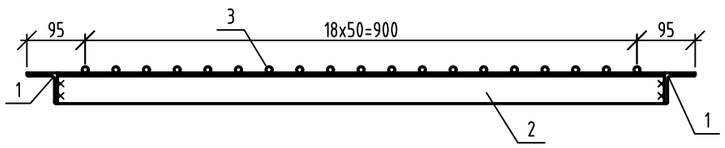

2-2

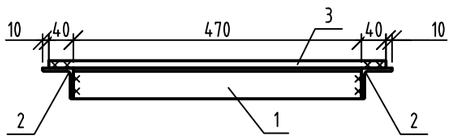

Спецификация элементов решетки металлической Р2

Поз.	Обозначение	Наименование	Кол.	Масса ед., кг	Приме-чание
1		Уголок 50х5 ГОСТ 8509-93 / С245-4 ГОСТ 27772-2021 L= 590	2	2,22	4.44
2		Уголок 50х5 ГОСТ 8509-93 / С245-4 ГОСТ 27772-2021 L= 1090	2	4,11	8.22
3		Ф12 А240, ГОСТ 34028-2016, L= 570	19	0.51	9,69

Схема установки решётки Р2 на приямок по короткой стороне

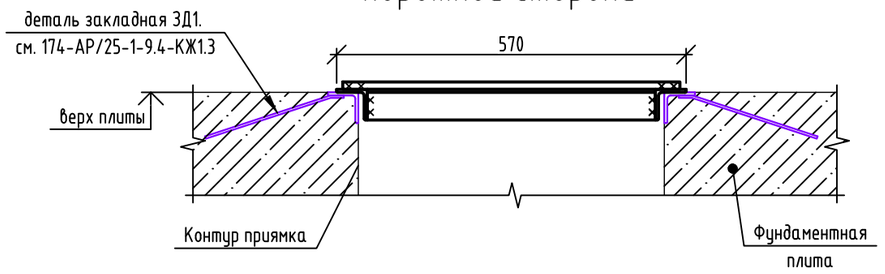

Схема установки решётки Р2 на приямок по длинной стороне

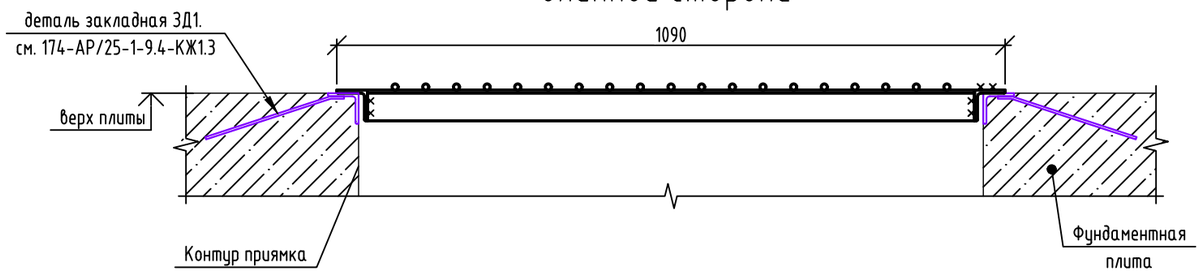

1. Все виды сварочных работ выполнять в соответствии с требованиями СП 70.13330.2012. Все сварные соединения выполнять в соответствии с требованиями ГОСТ 5264-80х "Ручная дуговая сварка". Сварку элементов производить электродами Э42 ГОСТ 9467-75х. Толщину шва принимать равной наименьшей толщине свариваемых элементов. Сварные швы должны быть равномерными по длине, непровары, пережоги и другие дефекты не допускаются. Швы должны быть зачищены после окончания сварочных работ.
2. Для защиты от коррозии все металлические элементы огрунтовать и покрыть эмалью, общую толщину покрытия обеспечить не менее 80 мкм: грунт ГФ-021 по ГОСТ 25129-2020, эмаль ПФ-115 по ГОСТ 6465-2023.

Изм.	Кол.уч	Лист	№ док.	Подпись	Дата	174-АР/25-1-9.4-АС1			
						Многоквартирные жилые дома с объектами инфраструктуры, расположенные по адресу: г. Екатеринбург, ул. Комбинатская. Жилой дом ГП-9			
Разраб.		Орехова			11.26	Секция ГП-9.4	Стадия	Лист	Листов
Пров.		Аникеева			11.26		Р	9	
Н. контр.		Рябиков			11.26	Решетка металлическая Р2	ДЕВИЖН		

Формат А3

Взам. инв. №

Подп. и дата

Инв. № подл

id: 8119665

Монолитный пандус Пм1

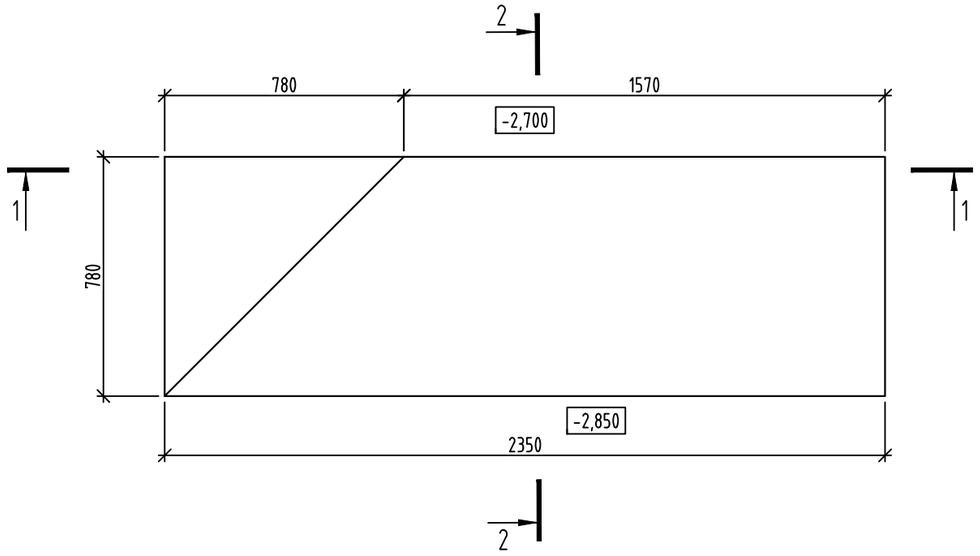

1-1

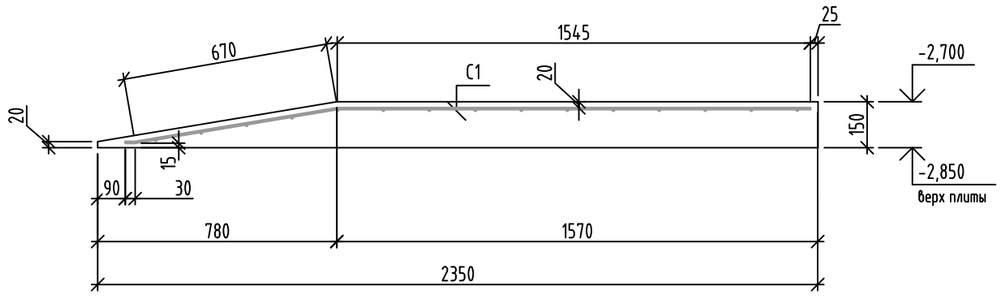

2-2

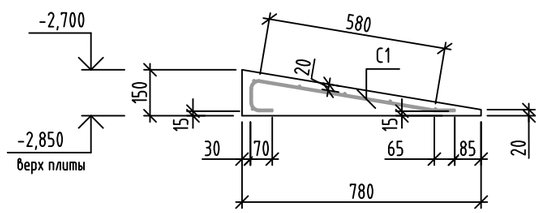

Спецификация элементов монолитного пандуса Пм1

Поз.	Обозначение	Наименование	Кол.	Масса ед., кг	Приме-чание
С1		С5Вр500 $\frac{150}{150}$ 86,5х224,5 ГОСТ Р 71261-2024	1	2,33	2,33
		Материалы			
	ГОСТ 26633-2015	В25 F100 W6	0,39		м3

1. Общие указания по возведению конструкций см. на листе 1.
2. Лист читать совместно с листом 2

id: 8119665

Изм.	Кол.уч	Лист	№ док.	Подпись	Дата
Разраб.		Орехова			11.26
Пров.		Аникеева			11.26
Н. контр.		Рябиков			11.26

174-АР/25-1-9.4-АС1

Многоквартирные жилые дома с объектами инфраструктуры, расположенные по адресу: г. Екатеринбург, ул. Комбинатская. Жилой дом ГП-9

Секция ГП-9.4

Стадия	Лист	Листов
Р	10	

Монолитный пандус Пм1

ДЕВИЖН

Формат А3

Взам. инв. №

Подп. и дата

Инв. № подл.